WWW.IRUDEK.COM

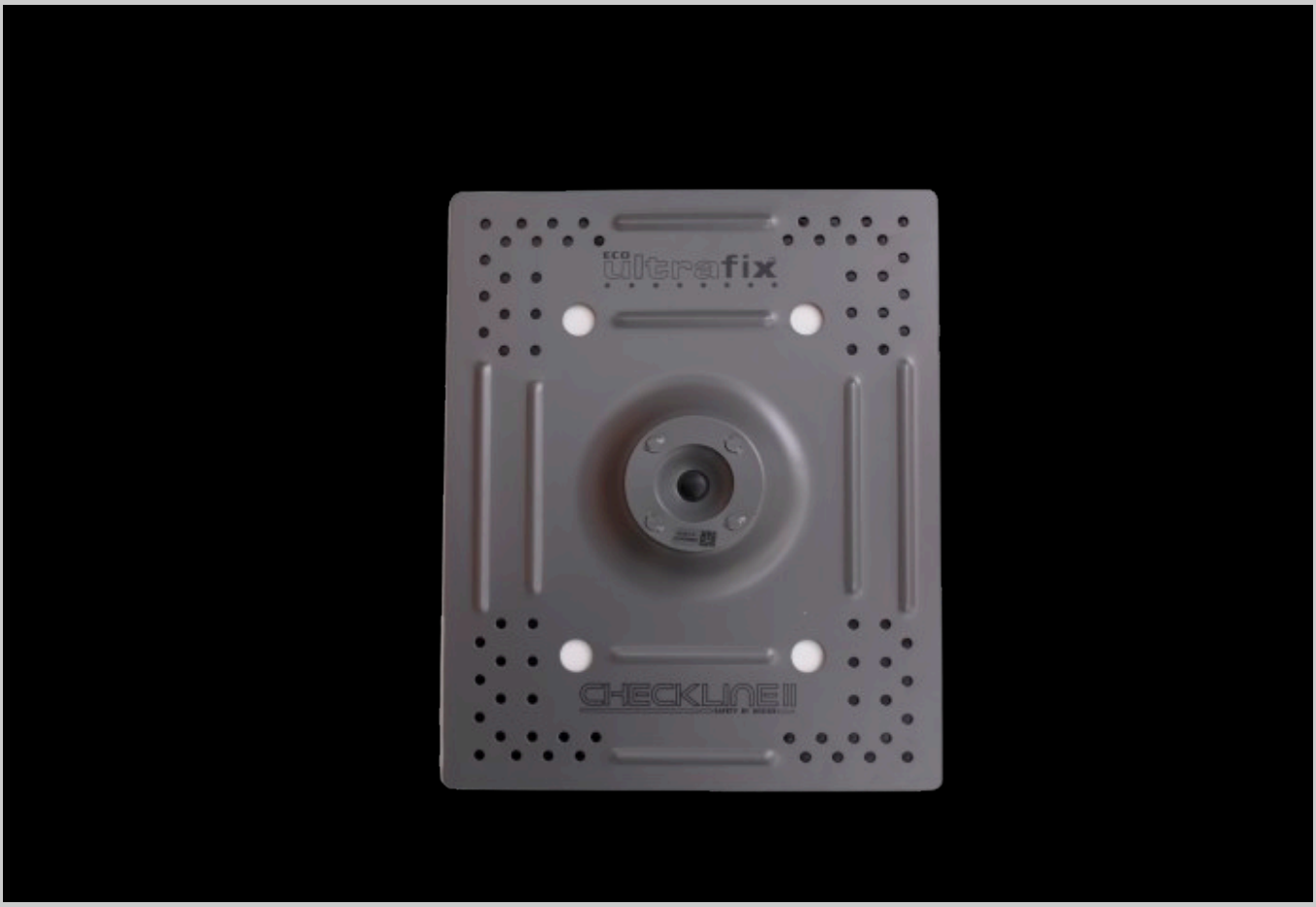

PLACA UNIVERSAL PINTADA– CH PLAC-UNIV P

IRUDEK

IRUDEK 2000 SL - POL. ERRIBERA, S.A
20150 ADUNA (GIPUZKOA) SPAIN

CH PLAC-UNIV P

FICHA TÉCNICA

Producto	
Descripción	• Componente de la línea de vida CHECKLINE II • Su principal misión es fijar la línea de vida a la cubierta y ser sustentos para los postes. • Se fijaran mediante roscachapas.
Norma	EN 795 Tipo A y C

CARACTERÍSTICAS

Características generales	Referencia	200701500049
	Material	Acero Galvanizado Pintado
	Peso	4,80 kg
	Dimensiones	28,5x390x485 mm

PLANOS

Conjunto

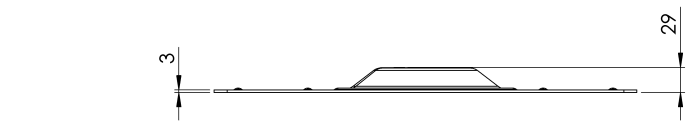

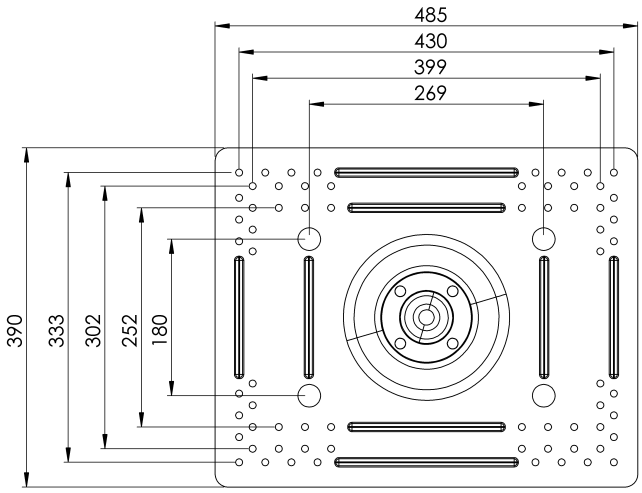

CH PLAC-UNIV P

Product	
Description	• Lifeline component CHECKLINE II • Their main task is to fix the lifeline to the deck and to support the poles. • They shall be fixed by means of screw plugs.
Standard	EN 795 Type A and C

CHARACTERISTICS

General characteristics	Reference	200701500049
	Material	Painted Galvanised Steel
	Weight	4,80 kg
	Dimensions	28,5x390x485 mm

PLANS

Set

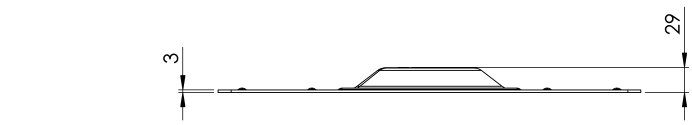

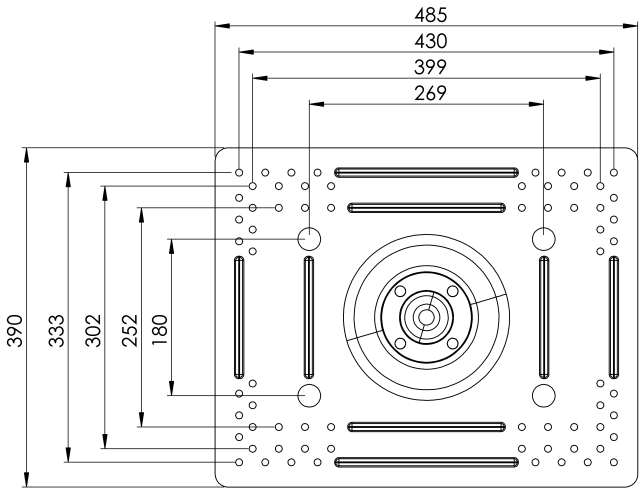

CH PLAC-UNIV P

Prodotto	
Descrizione	• Componente della linea vita CHECKLINE II. • La sua funzione principale è fissare la linea vita alla copertura e fungere da base per i paletti. • Il fissaggio avviene mediante viti autofilettanti.
NORMA	EN 795 Tipo A e C

CARATTERISTICHE

Caratteristiche generali	Codice	200701500049
	Materiale	Acciaio zincato verniciato
	Peso	4,80 kg
	Dimensioni	28,5x390x485 mm

DISEGNO TECNICO

DISPOSITIVO

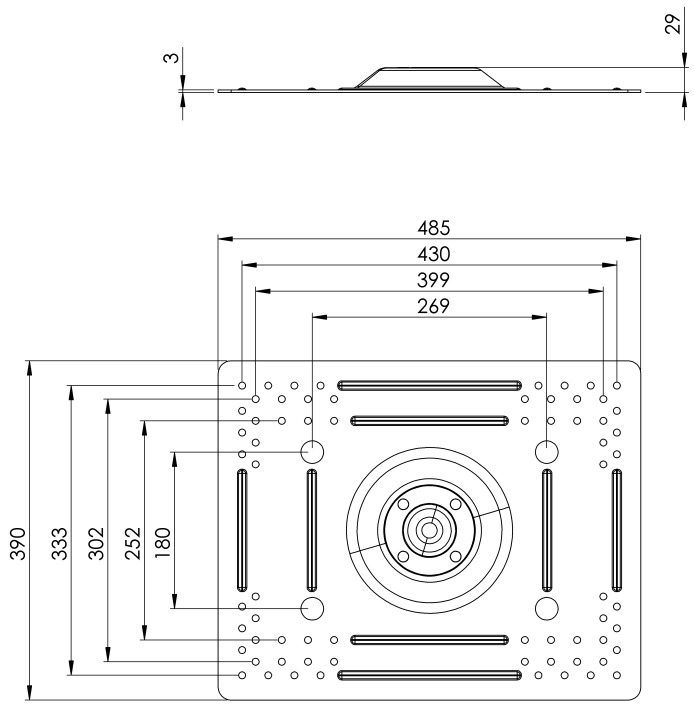

CH PLAC-UNIV P

Produto	
Descrição	• Componente da linha de vida CHECKLINE II • A sua principal tarefa é fixar a linha de vida ao convés e apoiar os postes. • A sua fixação deve ser efectuada por meio de parafusos de obturação.
Padrão	EN 795 Tipo A e C

CARACTERÍSTICAS

Caraterísticas gerais	Referência	200701500049
	Material	Aço galvanizado pintado
	Peso	4,80 kg
	Dimensões	28,5x390x485 mm

PLANOS

Conjunto

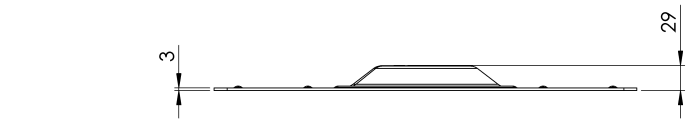

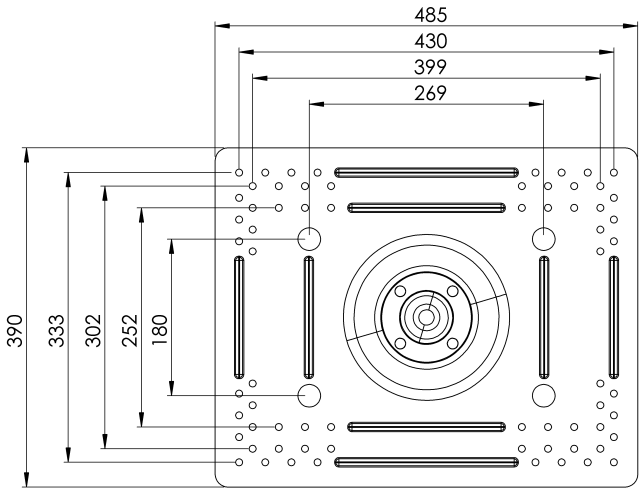

CH PLAC-UNIV P

Produto	
Descrição	• Componente da linha de vida CHECKLINE II • Sua principal tarefa é fixar a linha de vida no convés e apoiar os postes. • Eles devem ser fixados por meio de bujões de rosca.
Padrão	EN 795 Tipo A e C

CARACTERÍSTICAS

Características gerais	Referência	200701500049
	Material	Aço galvanizado pintado
	Peso	4,80 kg
	Dimensões	28,5x390x485 mm

PLANOS

Conjunto

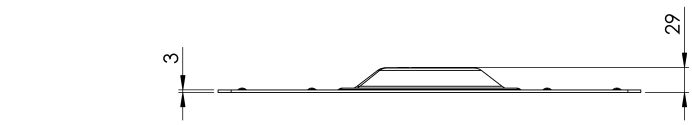

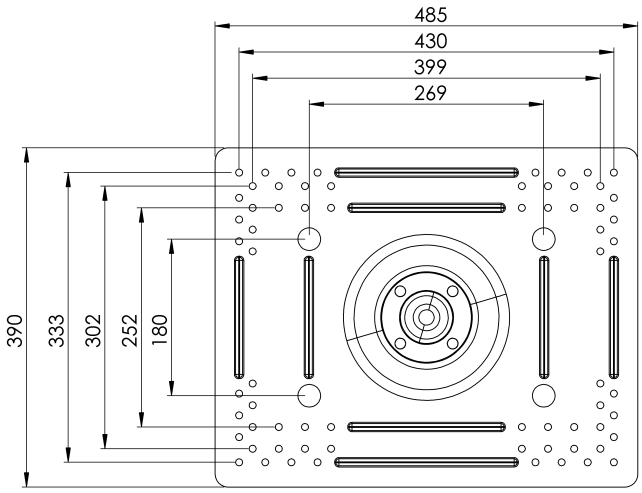

CH PLAC-UNIV P

Produkt	
Beschreibung	• Lifeline-Bauteil CHECKLINE II • Ihre Hauptaufgabe besteht darin, die Rettungsleine an Deck zu befestigen und die Masten zu stützen. • Sie sind mit Verschlussschrauben zu befestigen.
Standard	EN 795 Typ A und C

EIGENSCHAFTEN

Allgemeine Merkmale	Referenz	200701500049
	Material	Lackierter verzinkter Stahl
	Gewicht	4,80 kg
	Abmessungen	28,5x390x485 mm

PLANEN

Einstellung

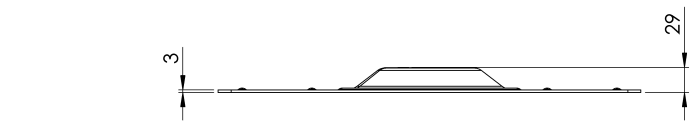

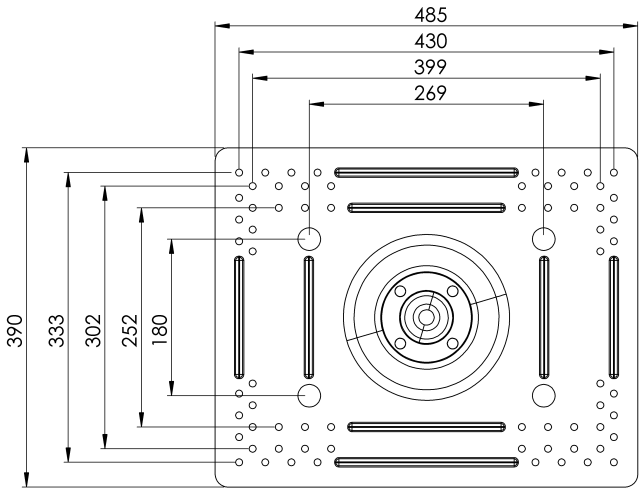

CH PLAC-UNIV P

Produit	
Description	• Composant de la ligne de vie CHECKLINE II • Leur tâche principale est de fixer la ligne de vie au pont et de soutenir les poteaux. • Ils sont fixés au moyen de bouchons à vis.
Standard	EN 795 Type A et C

CARACTÉRISTIQUES

Caractéristiques générales	Référence	200701500049
	Matériel	Acier galvanisé peint
	Poids	4,80 kg
	Dimensions	28,5x390x485 mm

PLANS

Set (jeu de mots)

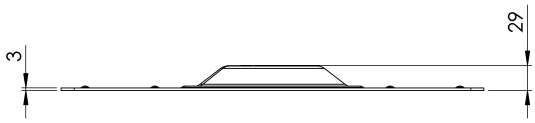

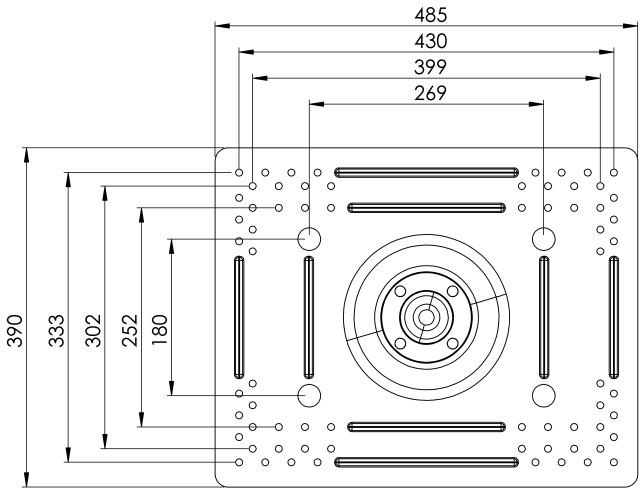

CH PLAC-UNIV P

Produkt	
Opis	• Element linii życia CHECKLINE II • Ich głównym zadaniem jest mocowanie liny ratunkowej do pokładu i podtrzymywanie masztów. • Powinny one być mocowane za pomocą zaślepek śrubowych.
Standard	EN 795 Typ A i C

CHARAKTERYSTYKA

Ogólna charakterystyka	Odniesienie	200701500049
	Materiał	Malowana stal ocynkowana
	Waga	4,80 kg
	Wymiary	28,5x390x485 mm

PLANY

Zestaw

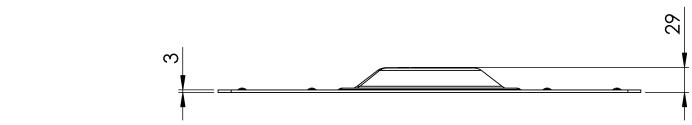

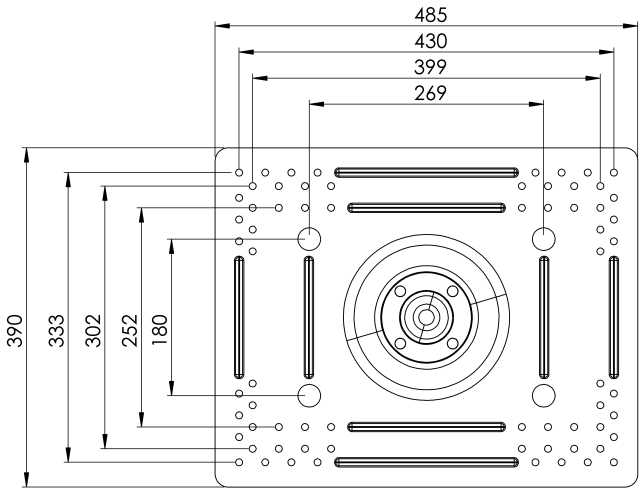

CH PLAC-UNIV P

Termék	
Leírás	• Mentővonal komponens CHECKLINE II • Fő feladatuk a mentőkötél rögzítése a fedélzethez és a rudak alátámasztása. • Ezeket csavaros dugókkal kell rögzíteni.
Standard	EN 795 A és C típus

JELLEMZŐK

Általános jellemzők	Hivatkozás	200701500049
	Anyag	Festett horganyzott acél
	Súly	4,80 kg
	Méretek	28,5x390x485 mm

TERVEK

Állítsa be a

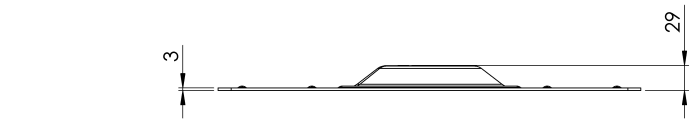

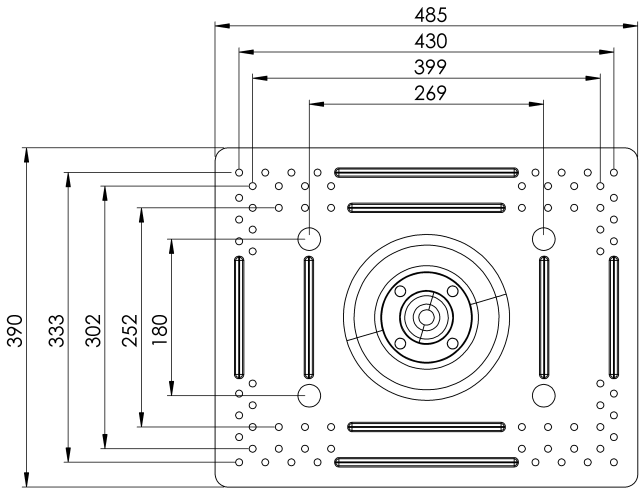

CH PLAC-UNIV P

Produs

Descriere

- Componentă Lifeline CHECKLINE II
- Sarcina lor principală este de a fixa linia de salvare pe punte și de a susține stâlpii.
- Acestea se fixează cu ajutorul unor dopuri cu șurub.

Standard

EN 795 Tip A și C

CARACTERISTICI

Caracteristici generale

Referință	200701500049
Material	Oțel galvanizat vopsit
Greutate	4,80 kg
Dimensiuni	28,5x390x485 mm

PLANURI

Set

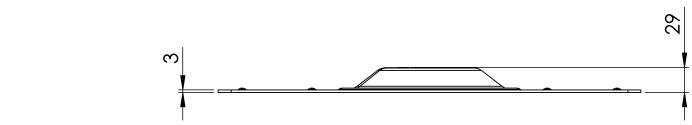

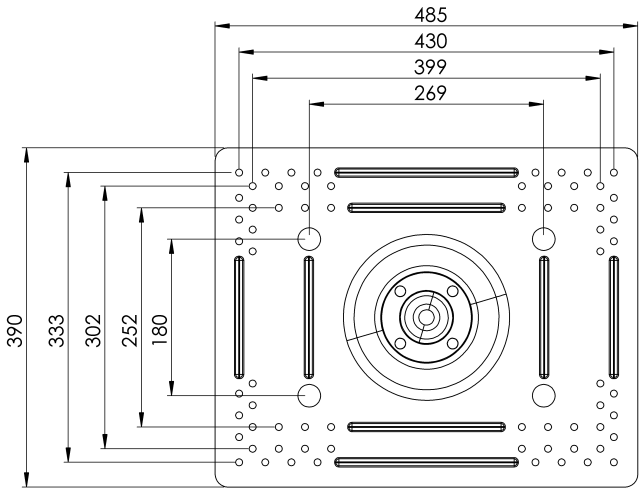

CH PLAC-UNIV P

Produkt	
Beskrivning	• Lifeline-komponent CHECKLINE II • Deras huvuduppgift är att fästa livlinan i däcket och att stödja stolparna. • De skall fästas med hjälp av skruvpluggar.
Standard	EN 795 Typ A och C

EGENSKAPER

Allmänna egenskaper	**Reference** (referens)	200701500049
	Material	Målat galvaniserat stål
	Vikt	4,80 kg
	Dimensioner	28,5x390x485 mm

PLANER

Ställ in

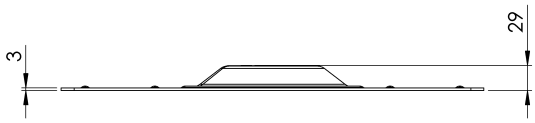

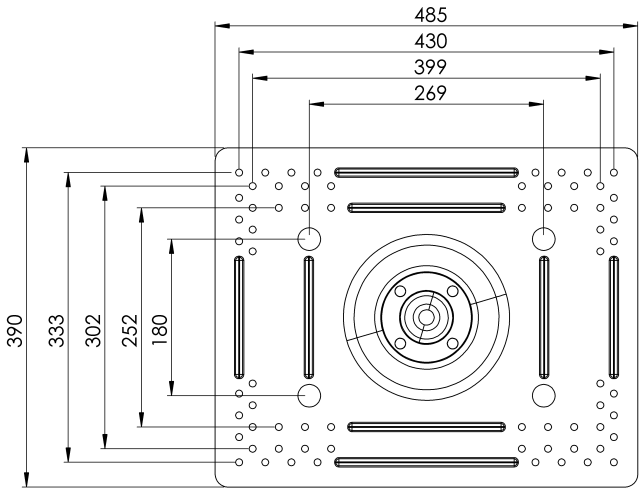

CH PLAC-UNIV P

Produkt

Beskrivelse

- Lifeline-komponent CHECKLINE II
- Hovedoppgaven deres er å feste livlinen til dekket og å støtte stolpene.
- De skal festes ved hjelp av skrueplugger.

Standard

EN 795 Type A og C

EGENSKAPER

Generelle egenskaper	Referanse	200701500049
	Materiale	Lakkert galvanisert stål
	Vekt	4,80 kg
	Dimensjoner	28,5x390x485 mm

PLANER

Sett

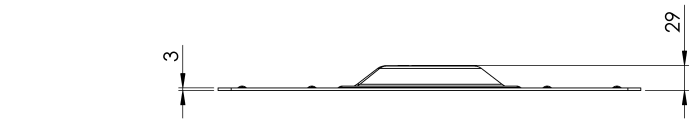

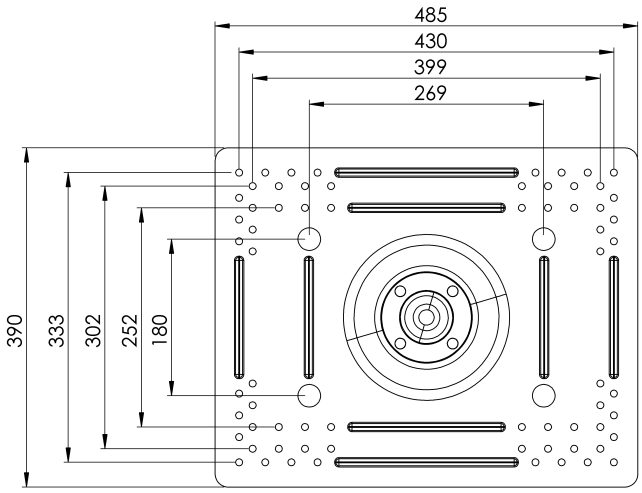

CH PLAC-UNIV P

Produktas	
Aprašymas	• Gelbėjimo linijos komponentas CHECKLINE II • Pagrindinė jų užduotis - pritvirtinti gelbėjimo virvę prie denio ir paremti stulpus. • Jie tvirtinami varžtiniais kamščiais.
Standartinis	EN 795 A ir C tipai

CHARAKTERISTIKOS

Bendrosios savybės	Nurodymai	200701500049
	Medžiaga	Dažytas cinkuotas plienas
	Svoris	4,80 kg
	Matmenys	28,5x390x485 mm

PLANAI

Nustatyti

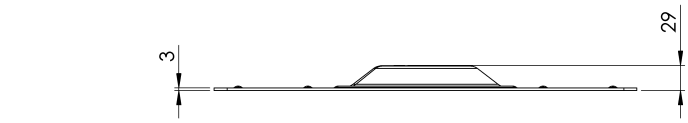

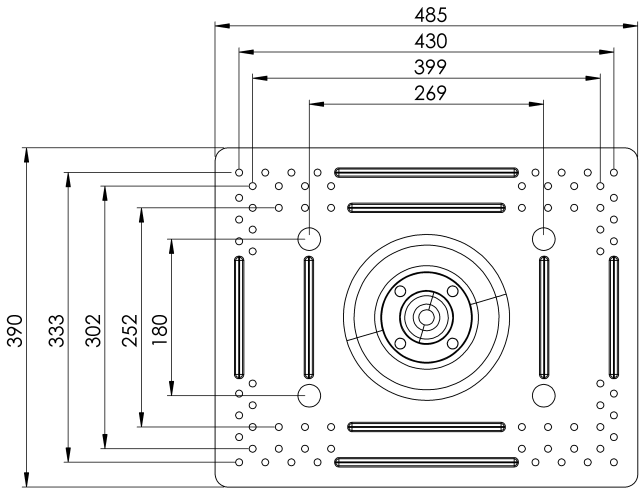

CH PLAC-UNIV P

Продукт

Описание

- Компонент на спасителната линия CHECKLINE II
- Основната им задача е да закрепят спасителното въже към палубата и да поддържат стълбовете.
- Те се закрепват с помощта на винтови тапи.

Стандартен

EN 795 Тип A и C

ХАРАКТЕРИСТИКИ

Общи характеристики	Справка	200701500049
	Материал	Боядисана поцинкована стомана
	Тегло	4,80 кг
	Размери	28,5x390x485 мм

ПЛАНОВЕ

Задайте

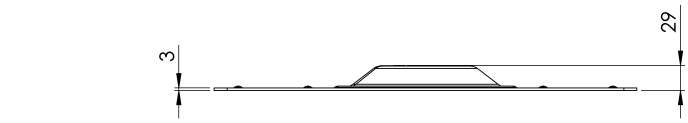

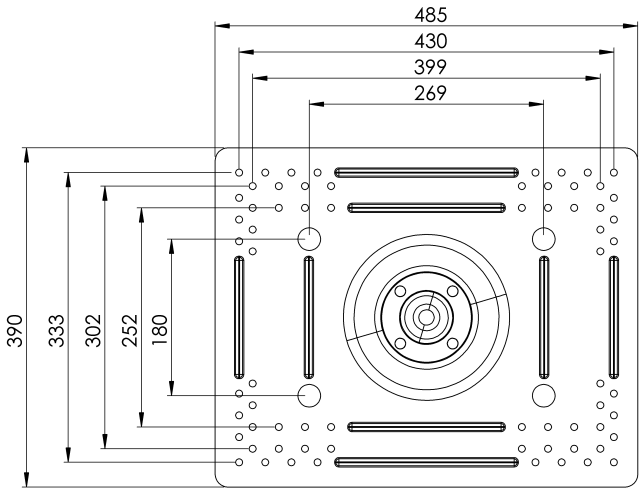

CH PLAC-UNIV P

Produkt	
Popis	• Komponent záchrannej línie CHECKLINE II • Ich hlavnou úlohou je pripevniť záchranné lano k palube a podoprieť tyče. • Upevňujú sa pomocou skrutkových zátok.
Štandard	EN 795 Typ A a C

CHARAKTERISTIKA

Všeobecná charakteristika	Referencia	200701500049
	Materiál	Lakovaná pozinkovaná oceľ
	Hmotnosť	4,80 kg
	Rozmery	28,5x390x485 mm

PLÁNY
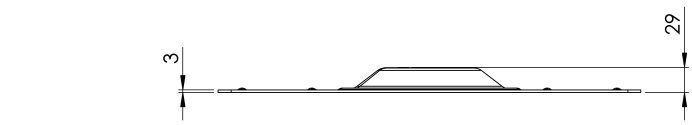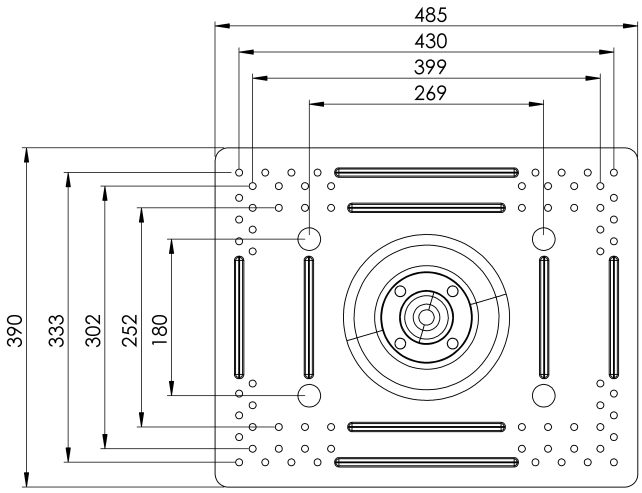
Nastavenie