WWW.IRUDEK.COM

SALIDA ESCALERA FIJA - ARV SALIDA F

IRUDEK

IRUDEK 2000 SL - POL. ERRIBERA, S.A
20150 ADUNA (GIPUZKOA) SPAIN

ARV SALIDA F

FICHA TÉCNICA

Producto

Descripción	• Componente de la línea de vida ALURAIL V. • Su principal misión es realizar un desembarco seguro de la escalera.
Norma	EN 353 - 1

CARACTERÍSTICAS

Características generales	Referencia	203207600006
	Material	Aluminio Anodizado AlMgSi 0,5
	Peso	6 Kg
	Dimensiones	2100 mm

PLANOS

Conjunto

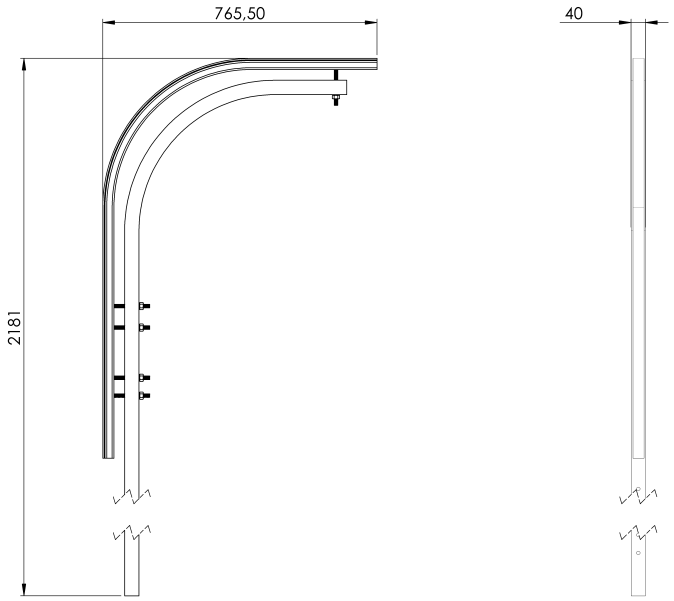

ARV OUTPUT F

Product

Description	• Lifeline component ALURAIL V. • Its main task is to ensure the safe disembarkation of the ladder.
Standard	EN 353 - 1

CHARACTERISTICS

General characteristics	Reference	203207600006
	Material	Anodised Aluminium AlMgSi 0,5
	Weight	6 Kg
	Dimensions	2100 mm

PLANS

Set

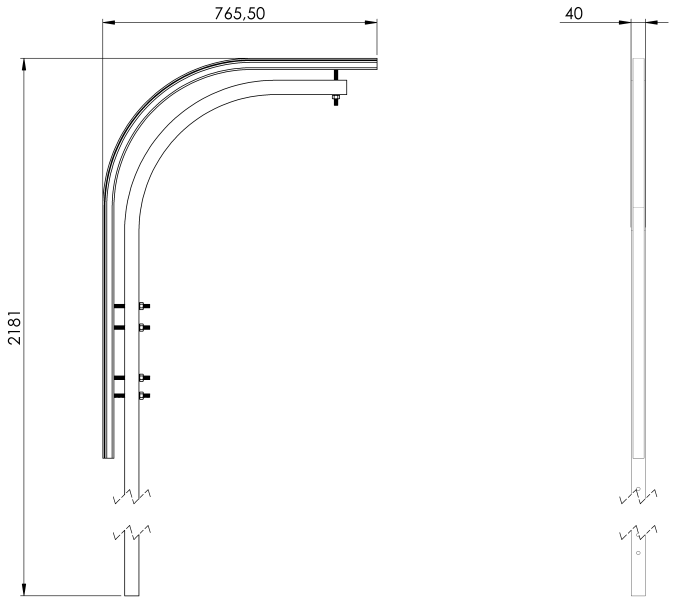

ARV SALIDA F

Prodotto

Descrizione	• Componente della linea vita ALURAIL V. • La sua funzione principale è realizzare uno sbarco sicuro dalla scala.
NORMA	EN 353 - 1

CARATTERISTICHE

Caratteristiche generali	Codice	203207600006
	Materiale	Alluminio anodizzato AlMgSi 0,5
	Peso	6 Kg
	Dimensioni	2100 mm

DISEGNO TECNICO

DISPOSITIVO

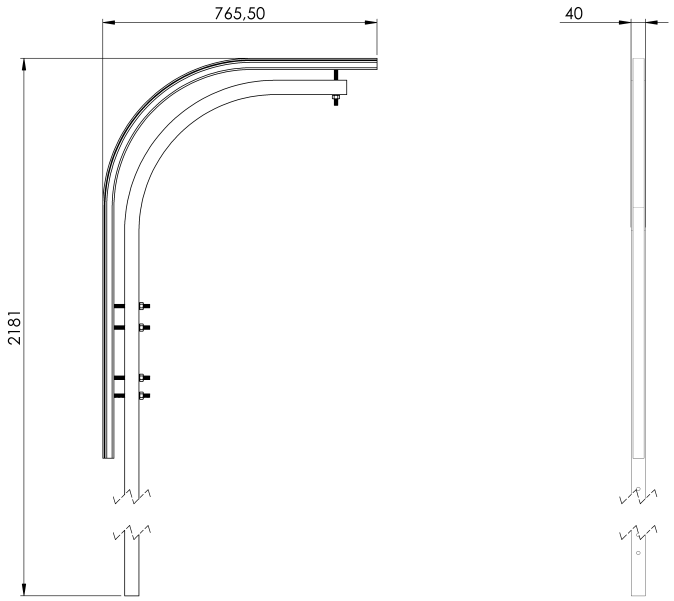

ARV OUTPUT F

Produto

Descrição	• Componente da linha de vida ALURAIL V. • A sua principal tarefa é assegurar o desembarque seguro da escada.
Padrão	PT 353 - 1

CARACTERÍSTICAS

Caraterísticas gerais	Referência	203207600006
	Material	Alumínio anodizado AlMgSi 0,5
	Peso	6 kg
	Dimensões	2100 mm

PLANOS

Conjunto

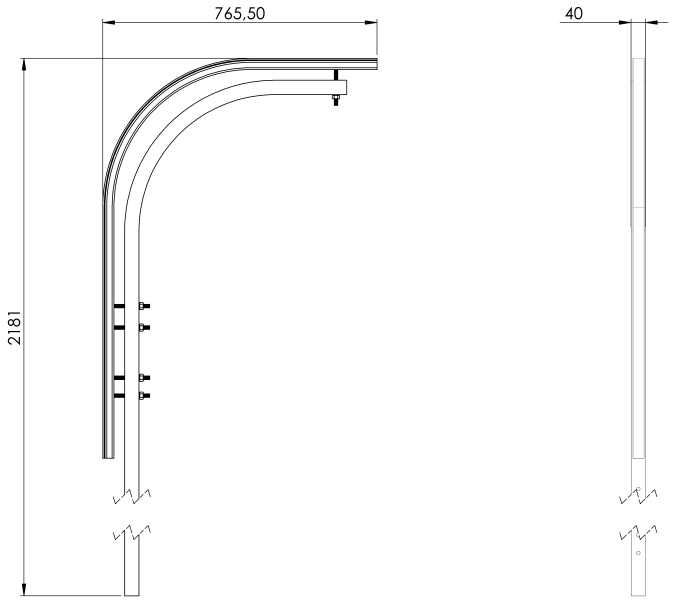

ARV OUTPUT F

Produto

Descrição	• Componente de linha de vida ALURAIL V. • Sua principal tarefa é garantir o desembarque seguro da escada.
Padrão	EN 353 - 1

CARACTERÍSTICAS

Características gerais	Referência	203207600006
	Material	Alumínio anodizado AlMgSi 0,5
	Peso	6 kg
	Dimensões	2100 mm

PLANOS

Conjunto

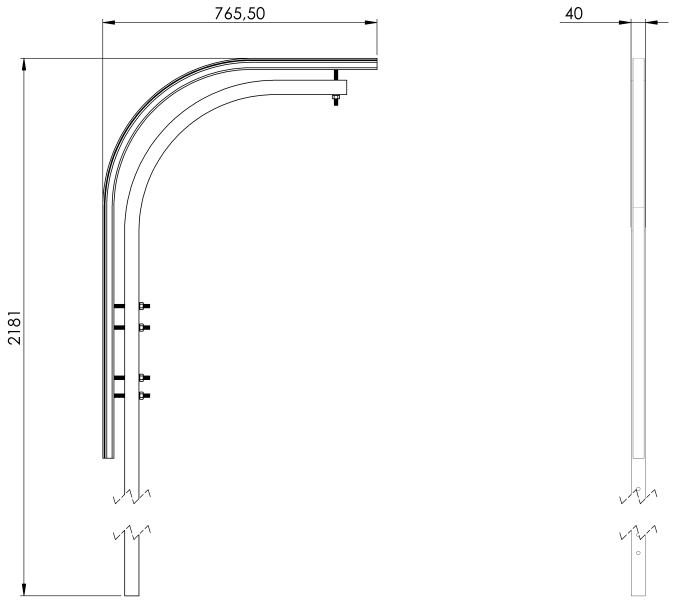

ARV AUSGANG F

Produkt

Beschreibung	• Lifeline-Bauteil ALURAIL V. • Seine Hauptaufgabe ist es, das sichere Aussteigen der Leiter zu gewährleisten.
Standard	DE 353 - 1

EIGENSCHAFTEN

Allgemeine Merkmale	Referenz	203207600006
	Material	Eloxiertes Aluminium AlMgSi 0,5
	Gewicht	6 kg
	Abmessungen	2100 mm

PLANEN

Einstellung

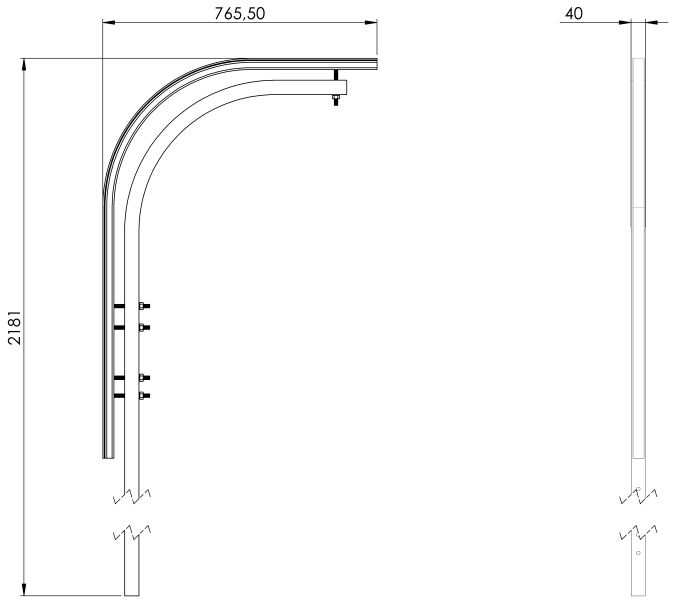

ARV OUTPUT F

Produit

Description	• Composant de la ligne de vie ALURAIL V. • Sa tâche principale est d'assurer le débarquement en toute sécurité de l'échelle.
Standard	EN 353 - 1

CARACTÉRISTIQUES

Caractéristiques générales	Référence	203207600006
	Matériel	Aluminium anodisé AlMgSi 0,5
	Poids	6 Kg
	Dimensions	2100 mm

PLANS

Set (jeu de mots)

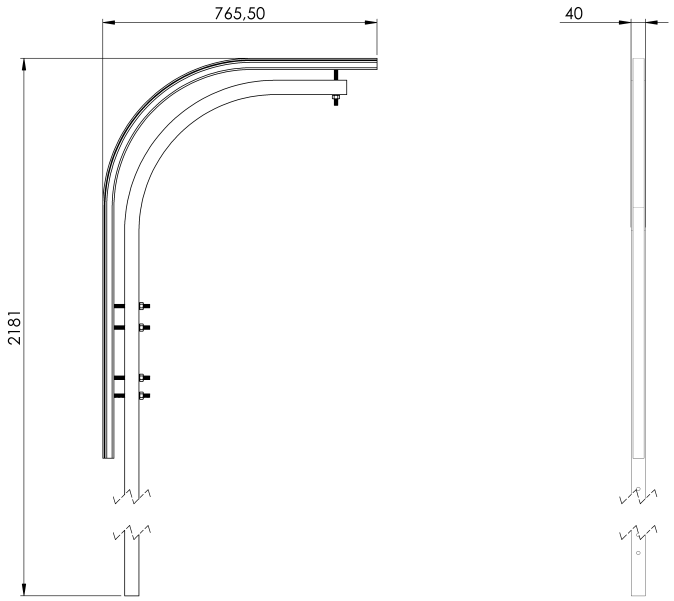

ARV OUTPUT F

Produkt

Opis	• Element linii życia ALURAIL V. • Jego głównym zadaniem jest zapewnienie bezpiecznego opuszczenia drabiny.
Standard	PL 353 - 1

CHARAKTERYSTYKA

Ogólna charakterystyka	Odniesienie	203207600006
	Materiał	Aluminium anodowane AlMgSi 0,5
	Waga	6 kg
	Wymiary	2100 mm

PLANY

Zestaw

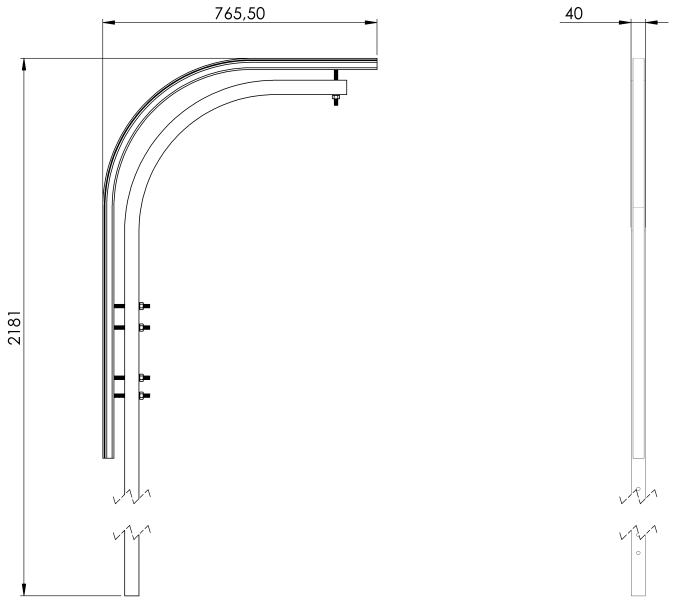

ARV OUTPUT F

Termék

Leírás	• Életvonal-összetevő ALURAIL V. • Fő feladata a létra biztonságos kiszállásának biztosítása.
Standard	HU 353 - 1

JELLEMZŐK

Általános jellemzők	Hivatkozás	203207600006
	Anyag	Eloxált alumínium AlMgSi 0,5
	Súly	6 kg
	Méretek	2100 mm

TERVEK

Állítsa be a

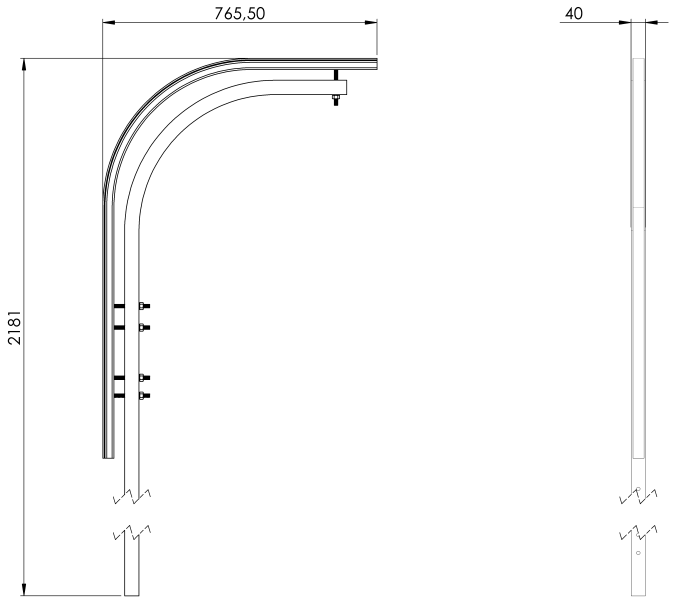

ARV OUTPUT F

Produs

Descriere	• Componentă de linie de viață ALURAIL V. • Sarcina sa principală este de a asigura debarcarea în siguranță a scării.
Standard	RO 353 - 1

CARACTERISTICI

Caracteristici generale	Referință	203207600006
	Material	Aluminiu anodizat AlMgSi 0,5
	Greutate	6 Kg
	Dimensiuni	2100 mm

PLANURI

Set

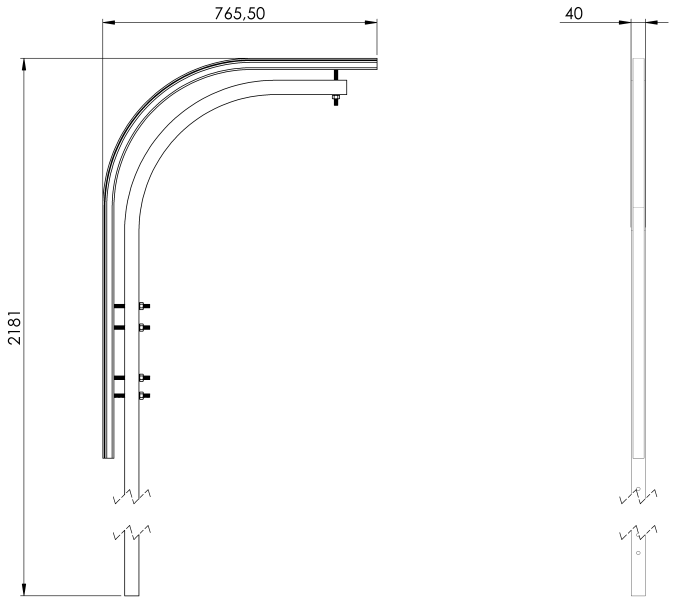

ARV UTGÅNG F

Produkt

Beskrivning	• Livlinjekomponent ALURAIL V. • Dess huvuduppgift är att säkerställa en säker avstigning av stegen.
Standard	SV 353 - 1

EGENSKAPER

Allmänna egenskaper	Reference (referens)	203207600006
	Material	Anodiserat aluminium AlMgSi 0,5
	Vikt	6 kg
	Dimensioner	2100 mm

PLANER

Ställ in

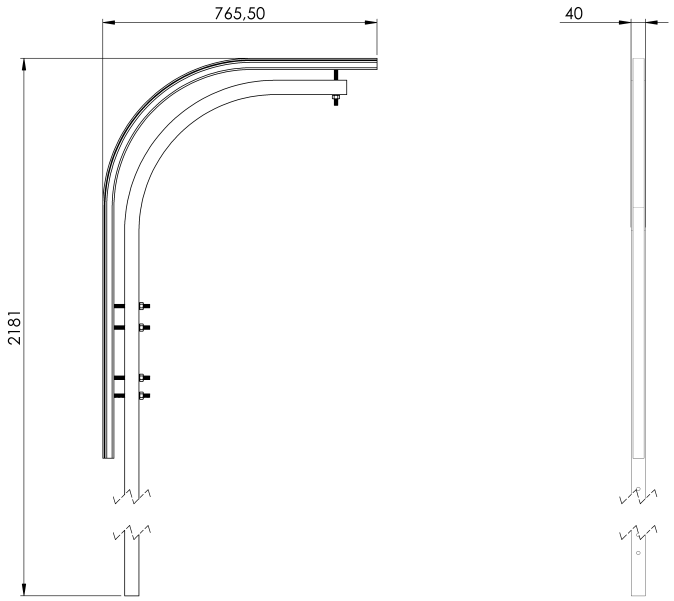

ARV OUTPUT F

Produkt

Beskrivelse	• Lifeline-komponent ALURAIL V. • Hovedoppgaven er å sørge for sikker avstigning av stigen.
Standard	EN 353 - 1

EGENSKAPER

Generelle egenskaper	Referanse	203207600006
	Materiale	Anodisert aluminium AlMgSi 0,5
	Vekt	6 kg
	Dimensjoner	2100 mm

PLANER

Sett

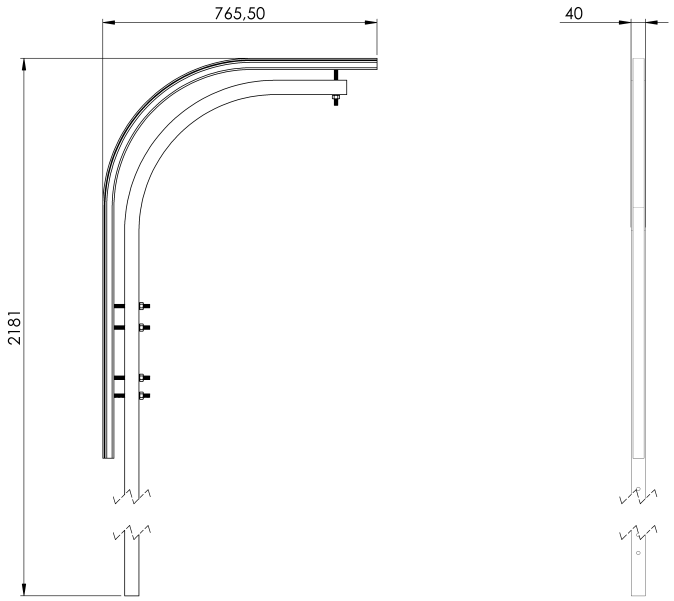

ARV OUTPUT F

Produktas

Aprašymas	• Gyvybinės linijos komponentas ALURAIL V. • Pagrindinė jo užduotis - užtikrinti saugų kopėčių išlipimą.
Standartinis	LT 353 - 1

CHARAKTERISTIKOS

Bendrosios charakteristikos	Nurodymai	203207600006
	Medžiaga	Anoduoto aliuminio AlMgSi 0,5
	Svoris	6 kg
	Matmenys	2100 mm

PLANAI

Nustatyti

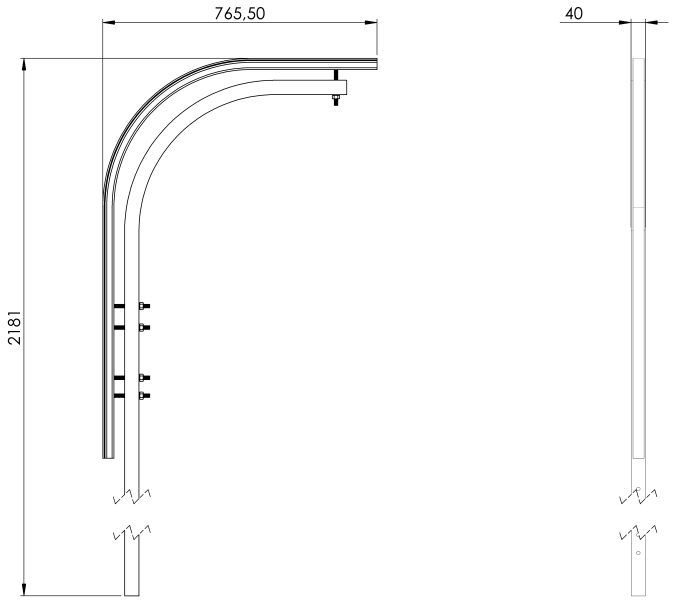

ARV OUTPUT F

Продукт

Описание	• Компонент на спасителната линия ALURAIL V. • Основната му задача е да осигури безопасното слизане на стълбата.
Стандартен	BG 353 - 1

ХАРАКТЕРИСТИКИ

Общи характеристики	Справка	203207600006
	Материал	Анодизиран алуминий AlMgSi 0,5
	Тегло	6 кг
	Размери	2100 мм

ПЛАНОВЕ

Задайте

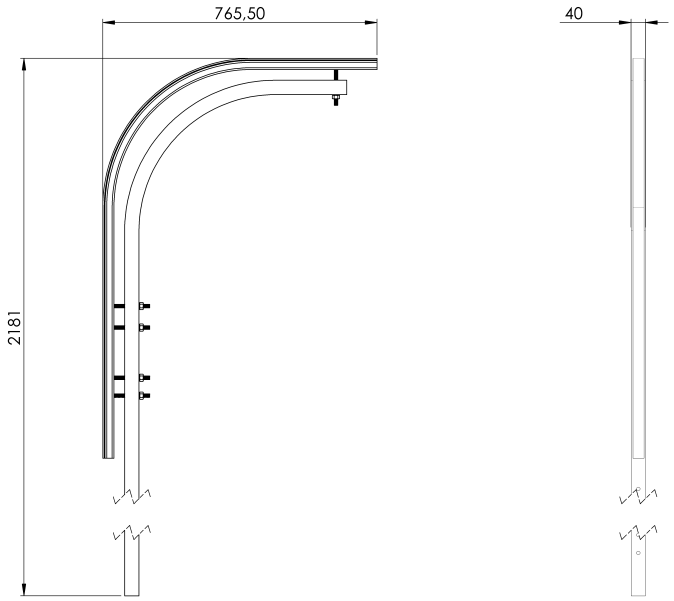

ARV OUTPUT F

Produkt

Popis	• Záchranný komponent ALURAIL V. • Jeho hlavnou úlohou je zabezpečiť bezpečné vylodenie z rebríka.
Štandard	SK 353 - 1

CHARAKTERISTIKA

Všeobecná charakteristika	Referencia	203207600006
	Materiál	Eloxovaný hliník AlMgSi 0,5
	Hmotnosť	6 kg
	Rozmery	2100 mm

PLÁNY
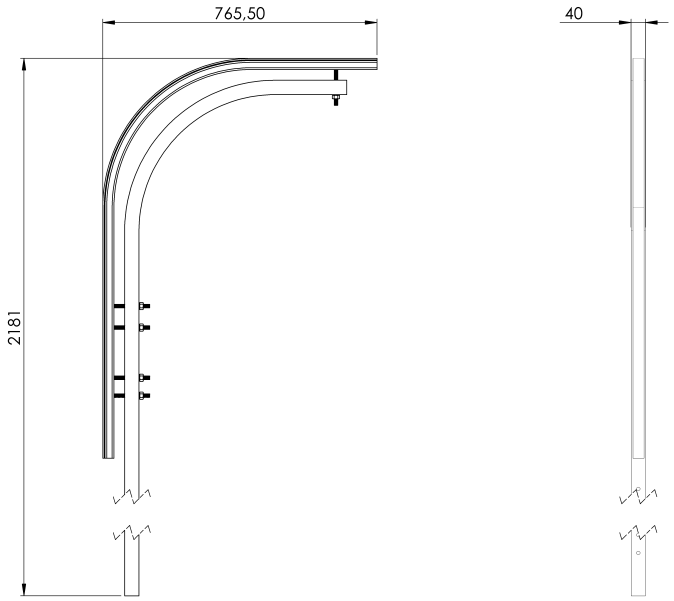
Nastavenie