WWW.IRUDEK.COM

PALETTO INTERMEDIO IN CURVA - CH P-INTC

IRUDEK

IRUDEK 2000 SL - POL. ERRIBERA, S.A
20150 ADUNA (GIPUZKOA) SPAIN

CH P-INTC

SCHEDA DATI

Prodotto	
Descrizione	• Componente della linea vita CHECKLINE II. • La sua funzione principale è permettere di creare diverse angolazioni nella linea di vita. • Per ottenere l'angolazione desiderata è necessario utilizzare due tubi. • Essendo un paletto dinamico, assorbe l'energia in caso caduta.
NORMA	EN 795 Tipo C

CARATTERISTICHE

Caratteristiche generali	Codice	200701500024
	Materiale.	Acciaio inox 304
	Peso.	1,95 kg
	Dimensioni.	205,5xØ105 mm

DISEGNO TECNICO
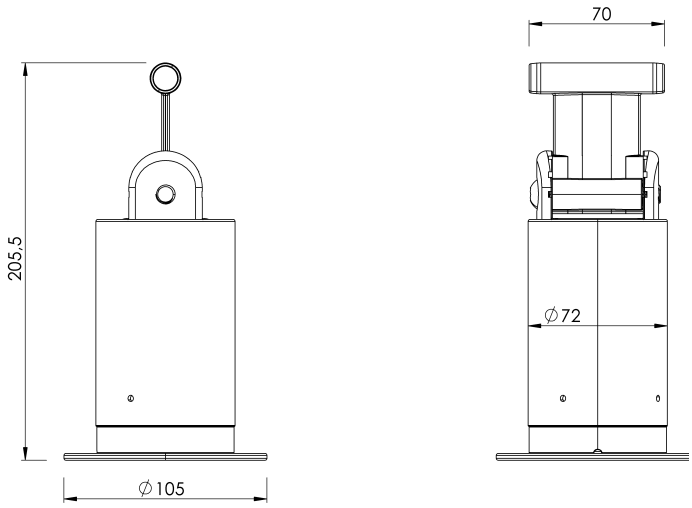
DISPOSITIVO