WWW.IRUDEK.COM

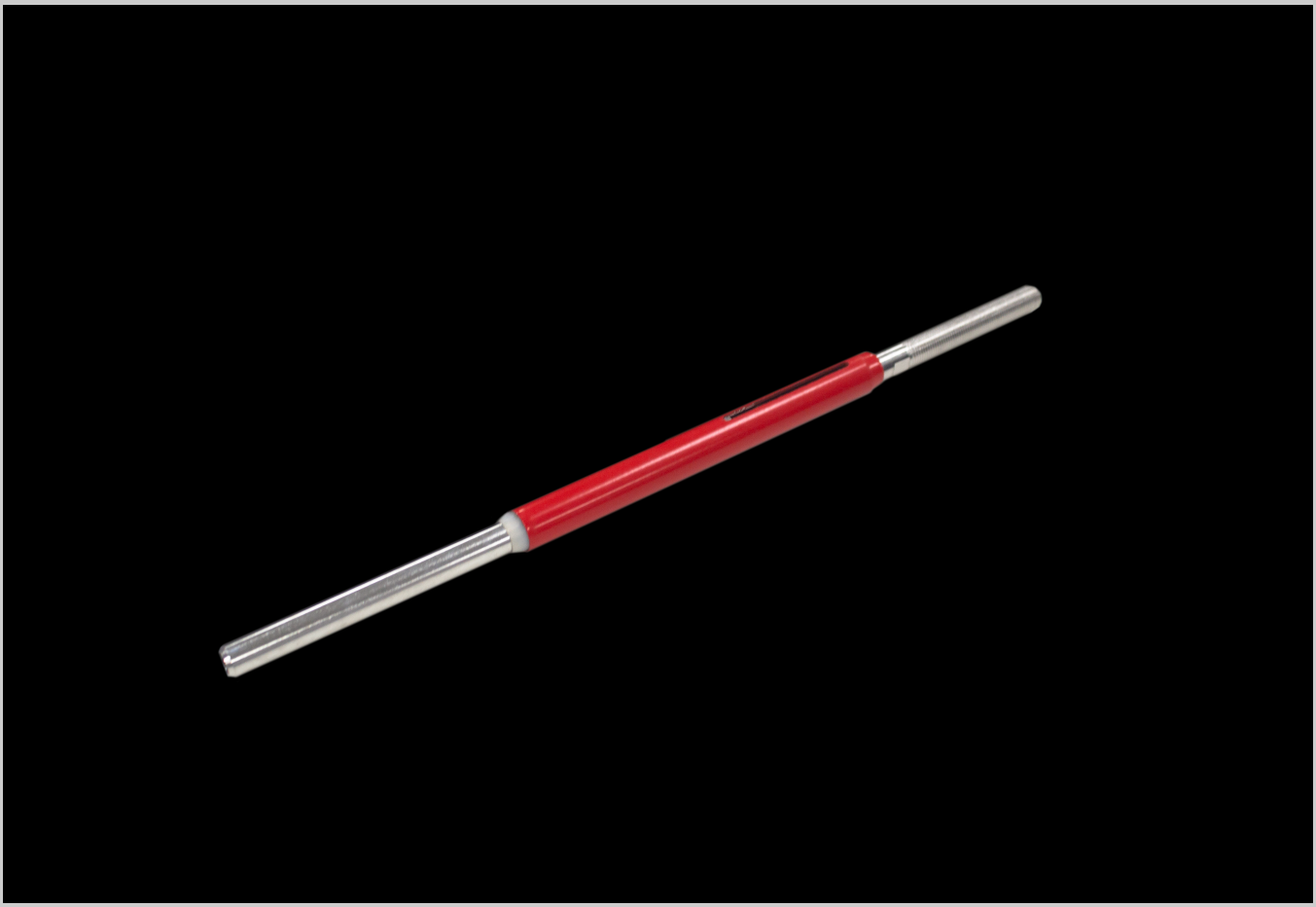

ELEMENTO SPECIALE ENTRATA - CH ENTRA

IRUDEK

IRUDEK 2000 SL - POL. ERRIBERA, S.A
20150 ADUNA (GIPUZKOA) SPAIN

CH ENTRA

SCHEDA DATI

Prodotto	
Descrizione	• Componente della linea vita CHECKLINE II e CHECKLINE OVERHEAD. • La sua funzione principale è permettere l'entrata e l'uscita dei carrelli dalla linea vita.
NORMA	EN 795 Tipo C

CARATTERISTICHE

Caratteristiche generali	Codice	200701500020
	Materiale	Acciaio inox 304
	Peso	0,54 kg
	Dimensioni	380 X Ø 17 mm

DISEGNO TECNICO
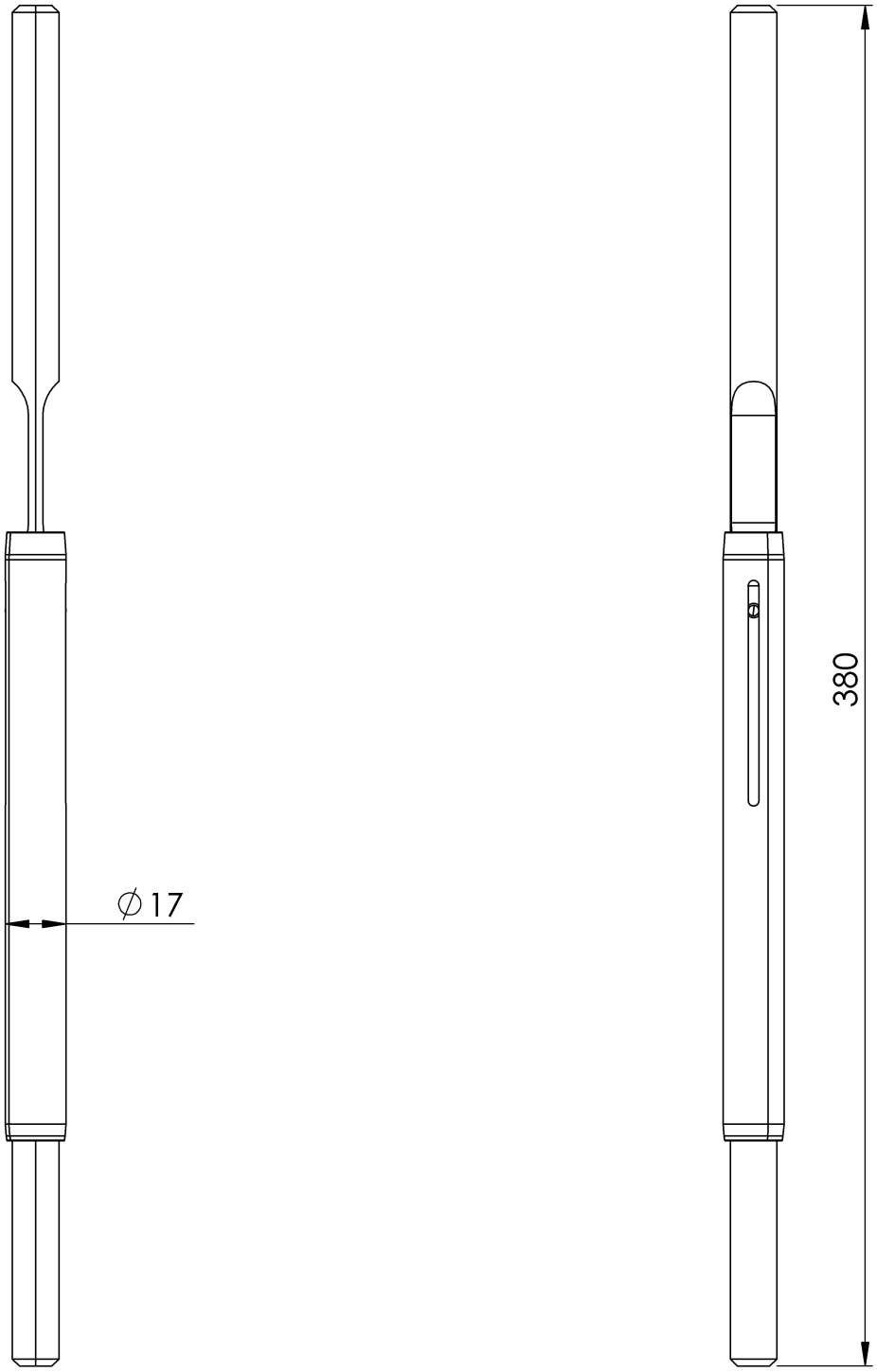
DISPOSITIVO