WWW.IRUDEK.COM

ANILLA HEMBRA - SK ANILLA H

IRUDEK

IRUDEK 2000 SL - POL. ERRIBERA, S.A
20150 ADUNA (GIPUZKOA) SPAIN

SK ANILLA H

FICHA TÉCNICA

Producto

Descripción	• Componente de la línea de vida SEKURCABLE. • Su principal misión es fijar la línea de vida vertical al suelo. • Hembra M12.
Norma	EN 353-1

CARACTERÍSTICAS

Características generales	Referencia	203609800003
	Material	Acero Inoxidable
	Peso	0,15 Kg
	Dimensiones	80x55x20 mm

PLANOS

Conjunto

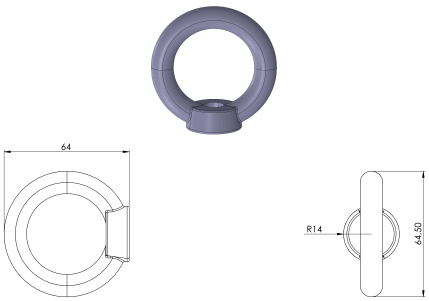

SK RING H

Product

Description	• SEKURCABLE lifeline component. • Its main task is to fix the vertical lifeline to the ground. • M12 female.
Standard	EN 353-1

CHARACTERISTICS

General characteristics	Reference	203609800003
	Material	Stainless Steel
	Weight	0,15 Kg
	Dimensions	80x55x20 mm

PLANS

Set

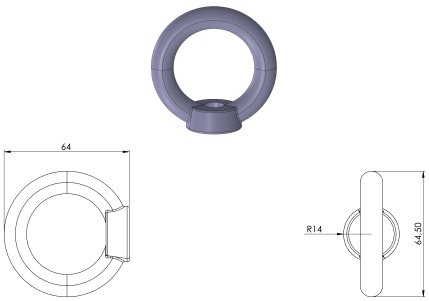

SK ANILLA H

Prodotto

Descrizione	• Componente della linea vita SEKURCABLE. • La sua funzione principale è fissare la linea vita verticale al suolo. • Filettatura M12 femmina.
NORMA	EN 353-1

CARATTERISTICHE

Caratteristiche generali	Codice	203609800003
	Materiale	Acciaio inox
	Peso	0,15 Kg
	Dimensioni	80x55x20 mm

DISEGNO TECNICO

DISPOSITIVO

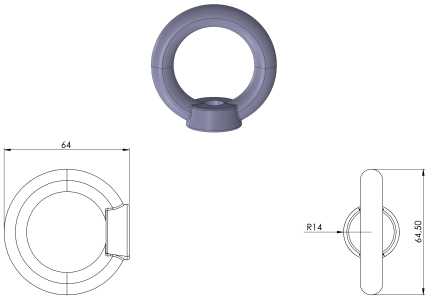

ANEL DE ROSCA H

Produto

Descrição	• Componente de linha de vida SEKURCABLE. • A sua principal função é fixar a linha de vida vertical ao solo. • M12 fêmea.
Padrão	EN 353-1

CARACTERÍSTICAS

Caraterísticas gerais	Referência	203609800003
	Material	Aço inoxidável
	Peso	0,15 kg
	Dimensões	80x55x20 mm

PLANOS

Conjunto

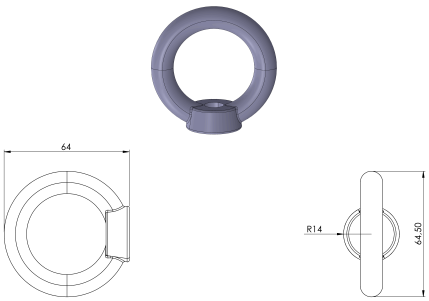

ANEL DE ROSCA H

Produto

Descrição	• Componente de linha de vida SEKURCABLE. • Sua principal tarefa é fixar a linha de vida vertical ao solo. • M12 fêmea.
Padrão	EN 353-1

CARACTERÍSTICAS

Características gerais	Referência	203609800003
	Material	Aço inoxidável
	Peso	0,15 kg
	Dimensões	80x55x20 mm

PLANOS

Conjunto

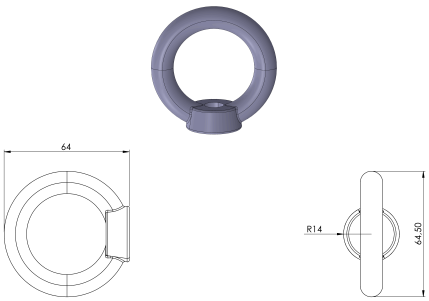

SK RING H

Produkt

Beschreibung	• SEKURCABLE-Lifeline-Komponente. • Seine Hauptaufgabe besteht darin, die vertikale Rettungsleine am Boden zu befestigen. • M12-Buchse.
Standard	EN 353-1

EIGENSCHAFTEN

Allgemeine Merkmale	Referenz	203609800003
	Material	Rostfreier Stahl
	Gewicht	0,15 kg
	Abmessungen	80x55x20 mm

PLANEN

Einstellung

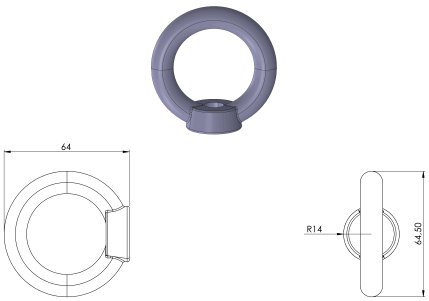

SK RING H

Produit

Description	• Composant de ligne de vie SEKURCABLE. • Sa tâche principale est de fixer la ligne de vie verticale au sol. • M12 femelle.
Standard	EN 353-1

CARACTÉRISTIQUES

Caractéristiques générales	Référence	203609800003
	Matériel	Acier inoxydable
	Poids	0,15 Kg
	Dimensions	80x55x20 mm

PLANS

Set (jeu de mots)

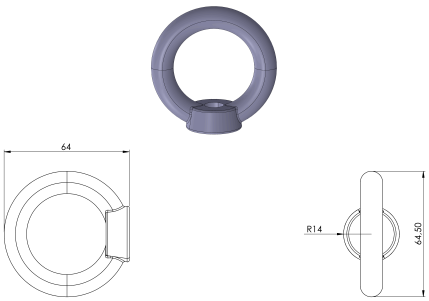

SK RING H

Produkt

Opis	• Element linii życia SEKURCABLE. • Jego głównym zadaniem jest przymocowanie pionowej linii życia do podłoża. • M12 żeńskie.
Standard	EN 353-1

CHARAKTERYSTYKA

Ogólna charakterystyka	Odniesienie	203609800003
	Materiał	Stal nierdzewna
	Waga	0,15 kg
	Wymiary	80x55x20 mm

PLANY

Zestaw

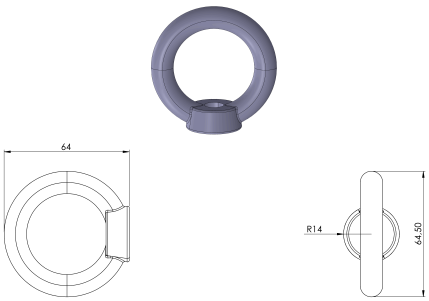

SK RING H

Termék

Leírás	• SEKURCABLE mentőkötél alkatrész. • Fő feladata, hogy a függőleges mentőkötelet a talajhoz rögzítse. • M12-es csatlakozó.
Standard	EN 353-1

JELLEMZŐK

Általános jellemzők	Hivatkozás	203609800003
	Anyag	Rozsdamentes acél
	Súly	0,15 kg
	Méretek	80x55x20 mm

TERVEK

Állítsa be a

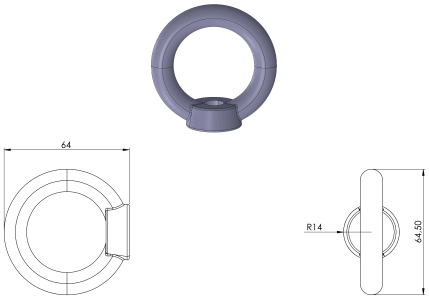

SK RING H

Produs

Descriere	• Componentă a liniei de viață SEKURCABLE. • Sarcina sa principală este de a fixa linia de salvare verticală la sol. • M12 femelă.
Standard	EN 353-1

CARACTERISTICI

Caracteristici generale	Referință	203609800003
	Material	Oțel inoxidabil
	Greutate	0,15 Kg
	Dimensiuni	80x55x20 mm

PLANURI

Set

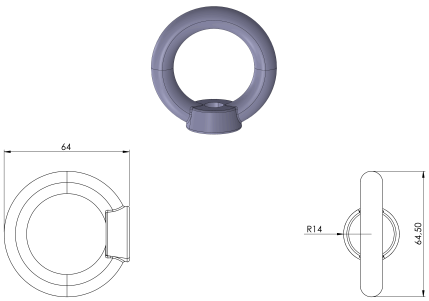

SK RING H

Produkt

Beskrivning	• SEKURCABLE livlinjekomponent. • Dess huvuduppgift är att fästa den vertikala livlinan i marken. • M12 hona.
Standard	EN 353-1

EGENSKAPER

Allmänna egenskaper	Reference (referens)	203609800003
	Material	Rostfritt stål
	Vikt	0,15 kg
	Dimensioner	80x55x20 mm

PLANER

Ställ in

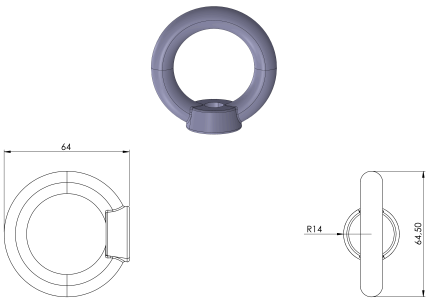

SK RING H

Produkt

Beskrivelse	• SEKURCABLE livlinekomponent. • Hovedoppgaven er å feste den vertikale livlinen til bakken. • M12 hunn.
Standard	EN 353-1

EGENSKAPER

Generelle egenskaper	Referanse	203609800003
	Materiale	Rustfritt stål
	Vekt	0,15 kg
	Dimensjoner	80x55x20 mm

PLANER

Sett

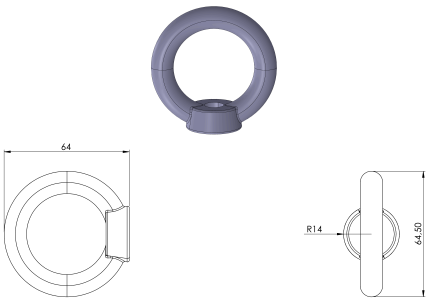

SK žiedas H

Produktas

Aprašymas	• SEKURCABLE gelbėjimo linijos komponentas. • Pagrindinė jo užduotis - pritvirtinti vertikalų gelbėjimo lyną prie žemės. • M12 vidinis.
Standartinis	EN 353-1

CHARAKTERISTIKOS

Bendrosios charakteristikos	Nurodymai	203609800003
	Medžiaga	Nerūdijantis plienas
	Svoris	0,15 kg
	Matmenys	80x55x20 mm

PLANAI

Nustatyti

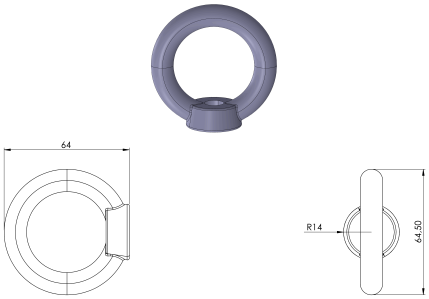

Пръстен H

Продукт

Описание	• Компонент на спасителната линия SEKURCABLE. • Основната му задача е да фиксира вертикалното спасително въже към земята. • M12 женски.
Стандартен	EN 353-1

ХАРАКТЕРИСТИКИ

Общи характеристики	Справка	203609800003
	Материал	Неръждаема стомана
	Тегло	0,15 кг
	Размери	80x55x20 мм

ПЛАНОВЕ

Задайте

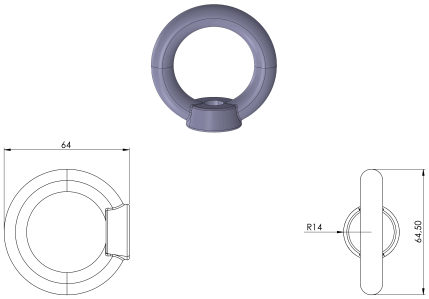

SK RING H

Produkt

Popis	• Záchranné lano SEKURCABLE. • Jeho hlavnou úlohou je upevniť vertikálne záchranné lano k zemi. • M12 samica.
Štandard	EN 353-1

CHARAKTERISTIKA

Všeobecná charakteristika	Referencia	203609800003
	Materiál	Nerezová oceľ
	Hmotnosť	0,15 kg
	Rozmery	80x55x20 mm

PLÁNY
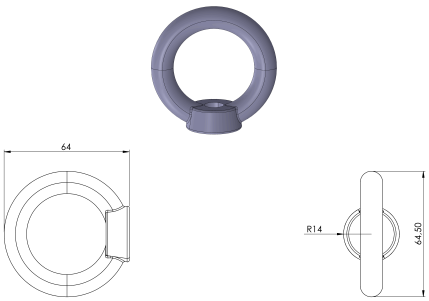
Nastavenie